ZÁKLADOVÉ KONSTUKCE 1:50

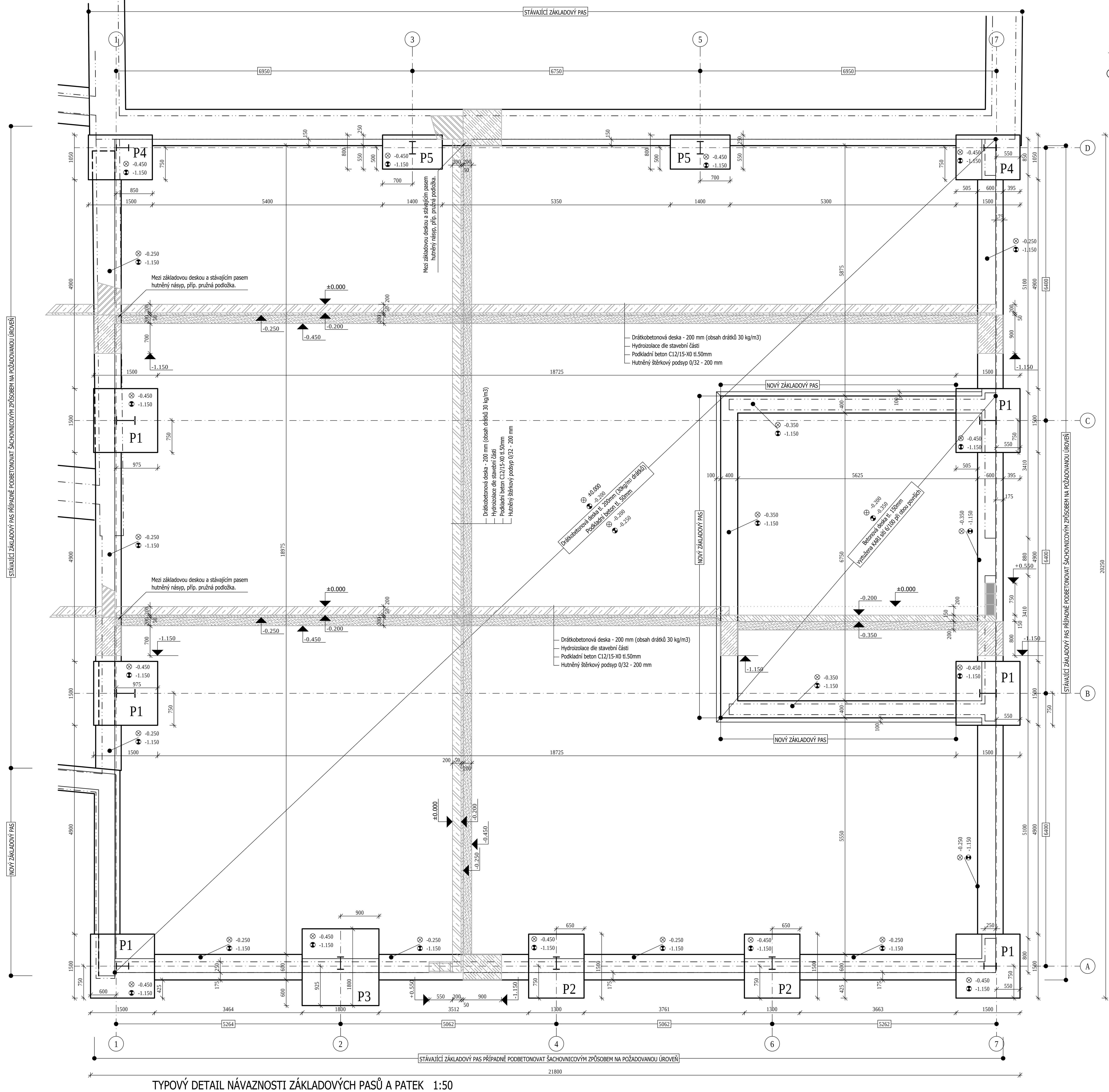

TYPOVÝ DETAIL NÁVAZNOSTI ZÁKLADOVÝCH PASŮ A PATEK 1:50

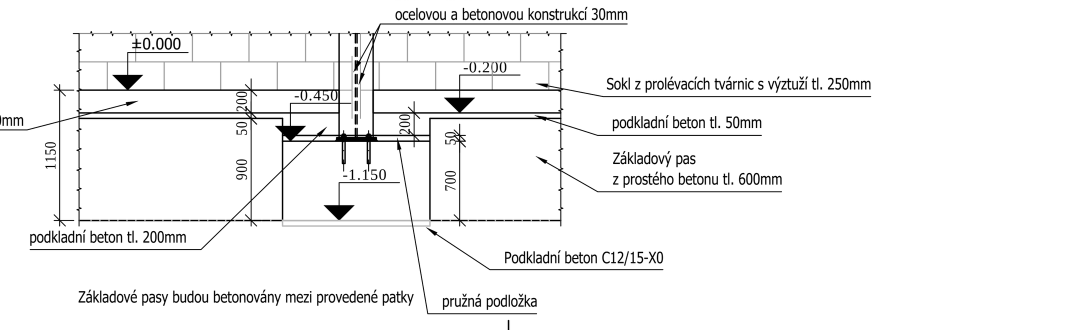

VÝZTUŽ ZÁKLADOVÉ PATKY P1 1:50

6x

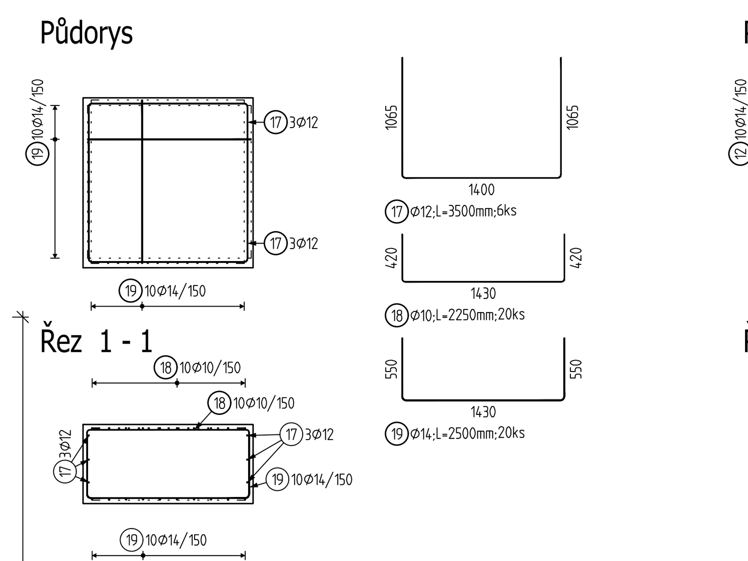

Pol	Profil	Delka [mm]	ks	50: 10	50: 12	50: 14
17	50 12	3500	6		21.0	
18	50 10	2250	20	45.0		
19	50 14	2500	20			50.0
Pocet prvku 6	CELKOVA DELKA [m]			45.0	21.0	50.0
	HMOTNOST [kg]			27.7	18.6	60.4
	CELKOVA HMOT.[kg]					106.8
HMOT. PRO 6 PRVKU						640.9

VÝZTUŽ ZÁKLADOVÉ PATKY P2 1:50

2x

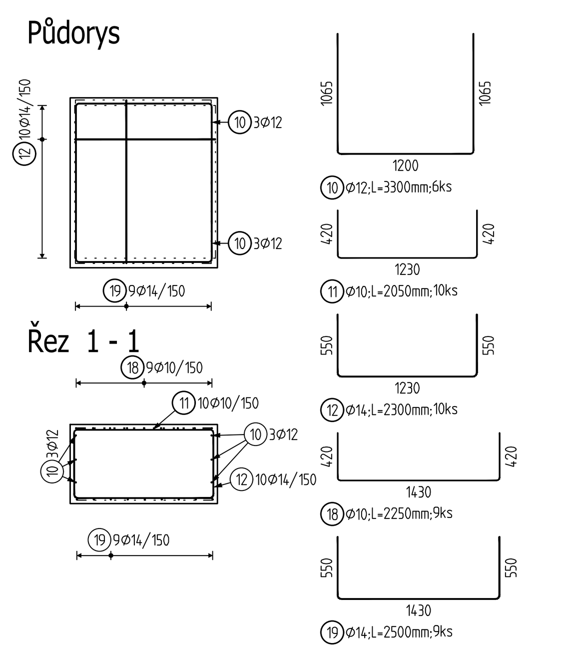

Pol	Profil	Delka [mm]	ks	50: 10	50: 12	50: 14
10	50 12	3300	6		19.8	
11	50 10	2050	10	20.5		
12	50 14	2300	10			23.0
18	50 10	2250	9	20.3		
19	50 14	2500	9			22.5
Pocet prvku 2	CELKOVA DELKA [m]			40.8	19.8	45.5
	HMOTNOST [kg]			25.1	17.6	55.0
	CELKOVA HMOT.[kg]					97.7
HMOT. PRO 2 PRVKY						195.4

VÝZTUŽ ZÁKLADOVÉ PATKY P3 1:50

1x

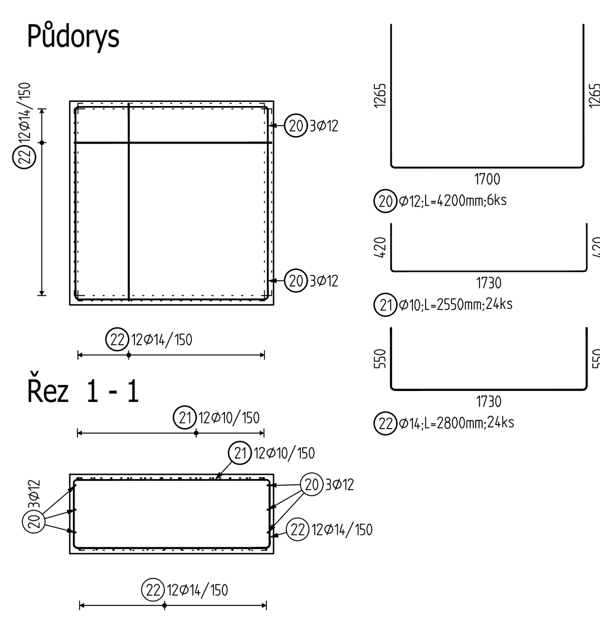

Pol	Profil	Delka [mm]	ks	50: 10	50: 12	50: 14
20	50 12	4200	6		25.2	
21	50 10	2550	24	61.2		
22	50 14	2800	24			67.2
CELKOVA DELKA [m]				61.2	25.2	67.2
HMOTNOST [kg]				37.7	22.4	81.2
CELKOVA HMOTNOST [kg]						141.3

VÝZTUŽ ZÁKLADOVÉ PATKY P4 1:50

2x

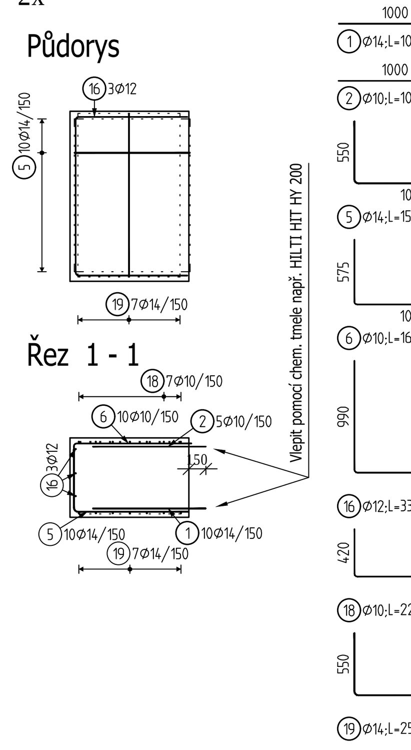

Pol	Profil	Delka [mm]	ks	50: 10	50: 12	50: 14
*1	50 14	1000	10			10.0
*2	50 10	1000	5	5.0		
5	50 14	1550	10			15.5
6	50 10	1600	10	16.0		
16	50 12	3350	3		10.1	
18	50 10	2250	7	15.8		
19	50 14	2500	7			17.5
Pocet prvku 2	CELKOVA DELKA [m]			36.8	10.1	43.0
	HMOTNOST [kg]			22.7	8.9	52.0
	CELKOVA HMOT.[kg]					83.5
HMOT. PRO 2 PRVKY						167.1

Výkaz materiálu - distanční výztuž			
Číslo	Položka	Počet (m)	Poznámka
-	Dista - 60 mm	100	Deska tl. 150 mm

Poznámky:
- výška distanční výztuže odpovídá vzdálenosti vnitřní spodní a horní výztuže.
- při jiném způsobu uložení je nutné upravit výšku distanční výztuže.
- předpokládá se použití prvků á 0,6 m.

Výkaz materiálu - KARI			
Číslo	Položka	Počet (ks)	Hmotnost (kg)
KH30	6/100-6/100 2000/3000	24	639.4
		HMOTNOST CELKEM:	639.4kg

VÝZTUŽ ZÁKLADOVÉ PATKY P5 1:50

2x

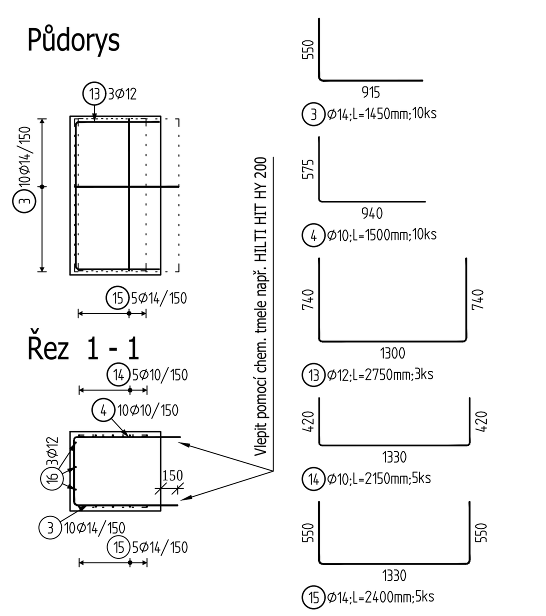

Pol	Profil	Delka [mm]	ks	50: 10	50: 12	50: 14
3	50 14	1450	10			14.5
4	50 10	1500	10	15.0		
13	50 12	2750	3		8.3	
14	50 10	2150	5	10.8		
15	50 14	2400	5			12.0
Pocet prvku 2	CELKOVA DELKA [m]			25.8	8.3	26.5
	HMOTNOST [kg]			15.9	7.3	32.0
	CELKOVA HMOT.[kg]					55.2
HMOT. PRO 2 PRVKY						110.4

VÝZTUŽ OBVODOVÉHO SOKLU tl.250mm1:50

KOTVENÍ DO DRÁTKOBETONOVÉ DESKY - 22.3bm

KOTVENÍ DO ŽB DESKY - 6,9bm

VODOROVNÝ ŘEZ STĚNOU Z BEDNÍCÍCH DÍLCŮ 1:50

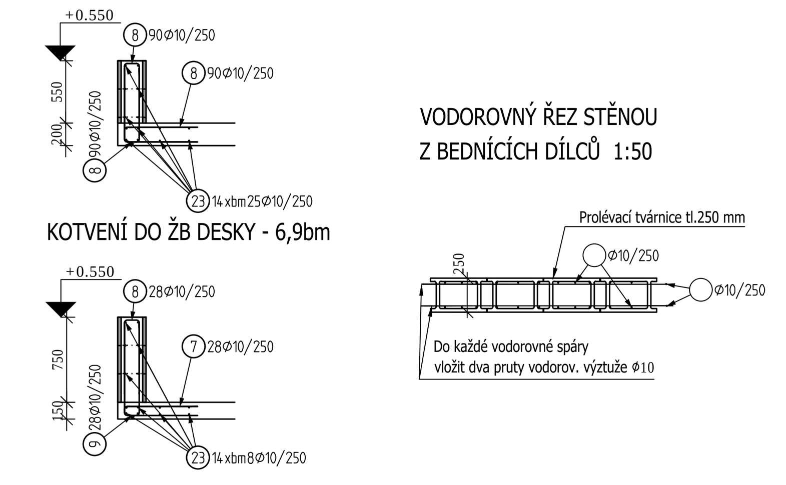

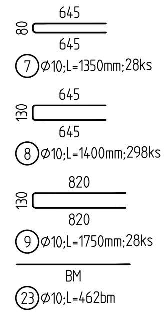

Pol	Profil	Delka [mm]	ks	50: 10
7	50 10	1350	28	37.8
8	50 10	1400	298	417.2
9	50 10	1750	28	49.0
23	50 10	BM	-	462.0
CELKOVA DELKA [m]				966.0
HMOTNOST [kg]				595.6
CELKOVA HMOTNOST [kg]				595.6

⊗ HORNÍ HRANA
SPODNÍ HRANA

Poznámky:

- V případě neprovádění autorského dozoru neručíme za skutečné provedení díla IN SITU.
- Všechny rozměry přeměřit IN SITU.
- Pracovní spáry provést dle zvyklostí dodavatele (např. B-systém).
- Základovou spáru chránit před klimatickými vlivy (promrzání, rozbředání) vrstvou betonu C16/20 tl. 50 mm.
- Rozbředlou zeminu základové spáry nutno odtěžit.
- Pro hutnění zemin dodržet technologické podmínky hutnění vycházející z použitých zemin (soudržná, nesoudržná).
- V souladu s ČSN 72 1006-Kontrola hutnění zemin a sypanin musí být dodržena podmínka E_{def2}/E_{def1}<**2,5**, přičemž E_{def2}>**60**MPa.
- Půdorysné rozměry je nutné porovnat se stavební částí PD, v případě rozporů kontaktovat zpravovatele PD.
- Prostupy sladit se stavební částí PD.
- V místě prostupů výztuž roztáhnout event. upálit.
- Přesahová délka pro Ø12 je **720** mm, Ø10 je **600** mm, Ø14 je **840** mm, Ø16 je **960** mm.
- Stykování sítí je uvažováno Ø30**0** mm v obou směrech.
- Rozdělovací výztuž vykázána v řezu na běžné metry.

BETON (Základové pasy)	C12/15-X0
BETON (ŽB základy)	C25/30-XC2-Cl 0,2-Dmax 16-S3
BETON (ŽB podlahová deska)	C20/25-XC1-Cl 0,2-Dmax 16-S3
NÁRŮST PEVNOSTI BETONU	STŘEDNÍ
NAVRŽENO DLE	ČSN EN 1992-1-1; ČSN EN 206-1-Z4
KRYTÍ NA STYKU SE ZEMINOU	35 mm
KRYTÍ	25 mm
OCEL	B500

UVÁDĚNÉ DÉLKY JSOU VZTAŽENY K OSE PRUTU.
POLOMĚRY OBLOUKŮ JSOU VZTAŽENY KE STŘEDNICI,
NEZNAČENÉ POLOMĚRY JSOU 1/2 Dr,min (TAB. 8.1).
NEZNAČENÉ ÚHLY JSOU 45°, 90° resp 180°.
CELKOVÉ DÉLKY VLOŽEK JSOU STŘIŽNÉ DÉLKY.
ROVNÉ VLOŽKY JSOU VE VÝKAZU OZNAČENÉ '*'.

HLAVNÍ PROJEKTANT: ING. ARCH. KAREL SCHMIED

Tento výkres používá ochrany dle zákona č. 121/2000Sb. (autorský zákon). Originál tohoto výkresu a návrh řešení jsou majetkem autorů uvedených v tabulce. Výkres nesmí být - vyjma zřejmého účelu, pro nějž byl pořízen - používán a žádným dalším způsobem nerespektujícím ustanovení autorského zákona nebo dohodu klienta a autora poskytnut třetí osobě. U vybraných výrobků je pro přesné určení požadovaných parametrů uveden možný výrobce (v souladu s odst. 11, par. 44, zák. č. 137/2006 Sb.). Při realizaci lze použít i jiné výrobce (dodavatele) při splnění technických parametrů uvedeného typu výrobku možného výrobce (dodavatele). Technickými parametry se rozumí všechny vlastnosti a charakteristiky, které by měly vliv na dílo. Případné změny je nutné dokladovat (např. statickým výpočtem), zkonzultovat a odsouhlasit projektantem, tj. zpracovatelem tohoto projektu.

ozn. změny	předmět změny	změnu provedl	podpis	datum
c)				
b)				
a)				

0,000 = ČISTÁ PODLAHA 1.NP m / VÝŠKOVÝ SYSTÉM MÍSTNÍ - FIX ČISTÁ PODLAHA 1.NP JE ±0,000

Č. PROJEKTU	3/18		
VYPRACOVAL	Ing. Pavel Tesař		STATIKA 3
ZODP. PROJEKTANT	Ing. Pavel Tesař		
INVESTOR	AMZ Financial Group, s.r.o., Přívozní 1054/2, 170 00 Praha 7		
MÍSTO STAVBY	st.p.č. 525/23 a p.p.č. 2099/1 k.ú. Brandýs nad Labem		
NÁZEV STAVBY	STAVEBNÍ ÚPRAVY OBJEKTU 33 V AREÁLU AMZ V BRANDÝSE NAD LABEM	FORMÁT	10 x A4
STAVEBNÍ OBJEKT	SO 01 - DSP	DATUM	6/2018
OBSAH:	ZÁKLADOVÉ KONSTRUKCE	MĚŘÍTKO 1:50	Č. VÝKRESU D.1.2.02