ŘADA b ŘADA a

ŘADA e

ŘEZ 1-1 1:50

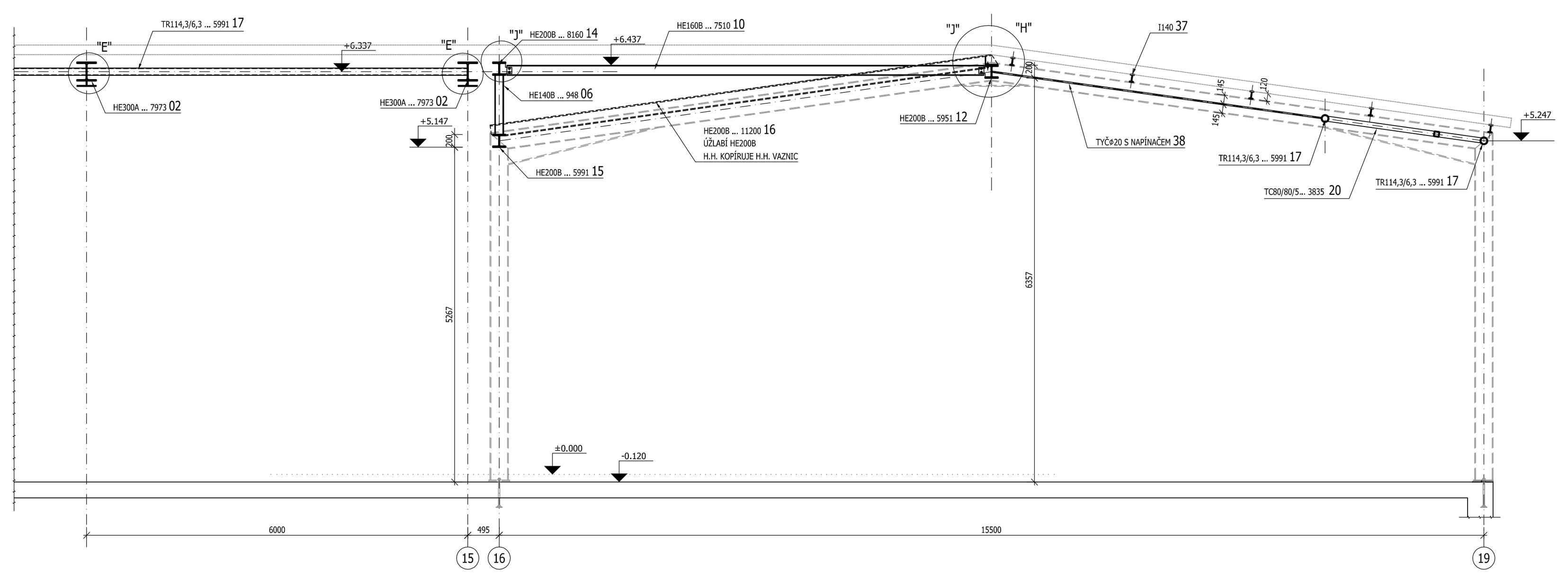

ŘADA 16

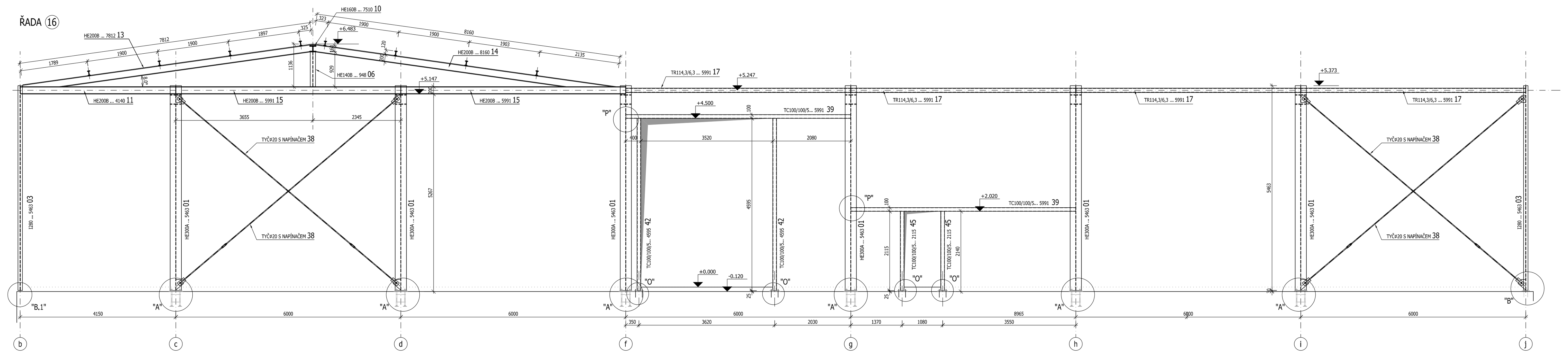

ŘADA 19

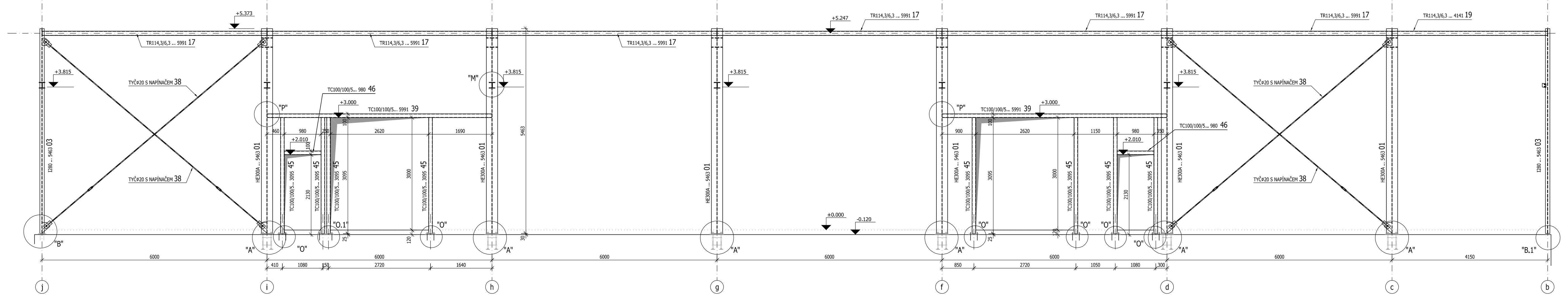

OTVORY VE STĚNÁCH ZKOORDINOVAT SE STAVEBNÍ ČÁSTÍ!!!

STAVEBNÍ ČÁST	VYPRACOVAL		
Profesionálové a.s.	Ing. Romana Tašičková, Ing. Pavel Tesař		
INVESTOR :	alt Investments s.r.o.	FORMÁT :	30x A4
AKCE :	VÝROBNÍ A SKLADOVACÍ HALA V PETROVICÍCH st.p.č. 71/1, 71/2, 71/3, 165, p.p.č. 108/2, 109, 2112/6, 227/2, k.ú. Petrovice u Rakovníka	DATUM :	09/2018
		STUPEŇ :	DPS
		ČÁST :	STATIKA
NÁZEV VÝKRESU :	PODÉLNÉ ŘEZY	MĚŘÍTKO : 1:50	Č. VÝKRESU: D.1.2c-103