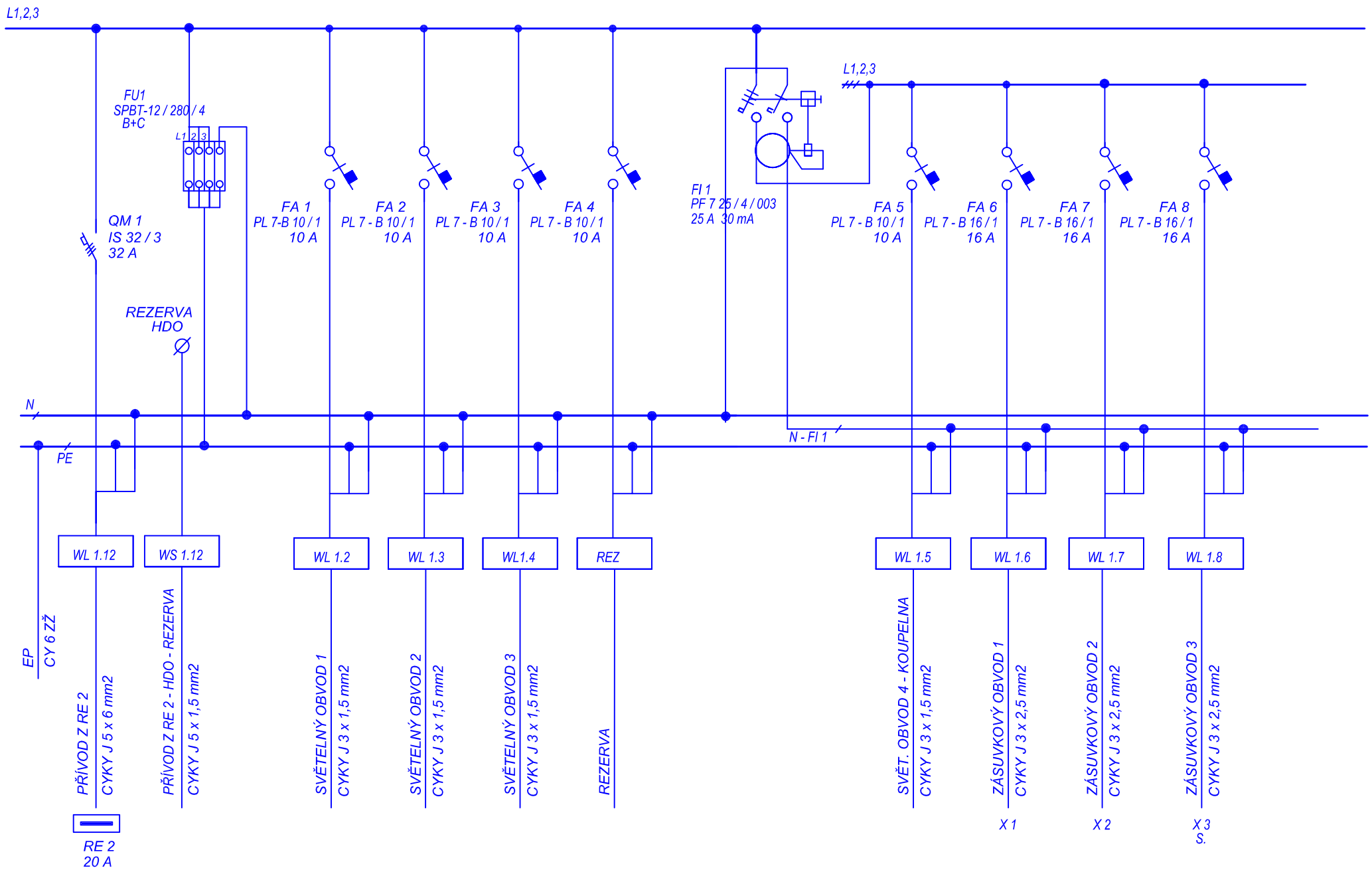

Vypracoval: Ing. Polanský Jiří, Ph.D.	Investor: OBEC OPOČNICE, OPOČNICE 80, 289 04, IČ: 00239534,	Osah: ROZVODNICE RSP 1	Zak.číslo: 35 / 2016
Kontroloval:	Akce: DŮM S PEČOVATELSKOU SLUŽBOU OPOČNICE		Číslo výkresu: D.1.4.1.12
Datum: 09/2018	p.č. st. 88/1, st. 88/2, 969/3, k.ú. OPOČNICE		Měřítko:

Listů: 2
List: 2